Thomas Gabriel
Lichtmesse
Bläserfassung

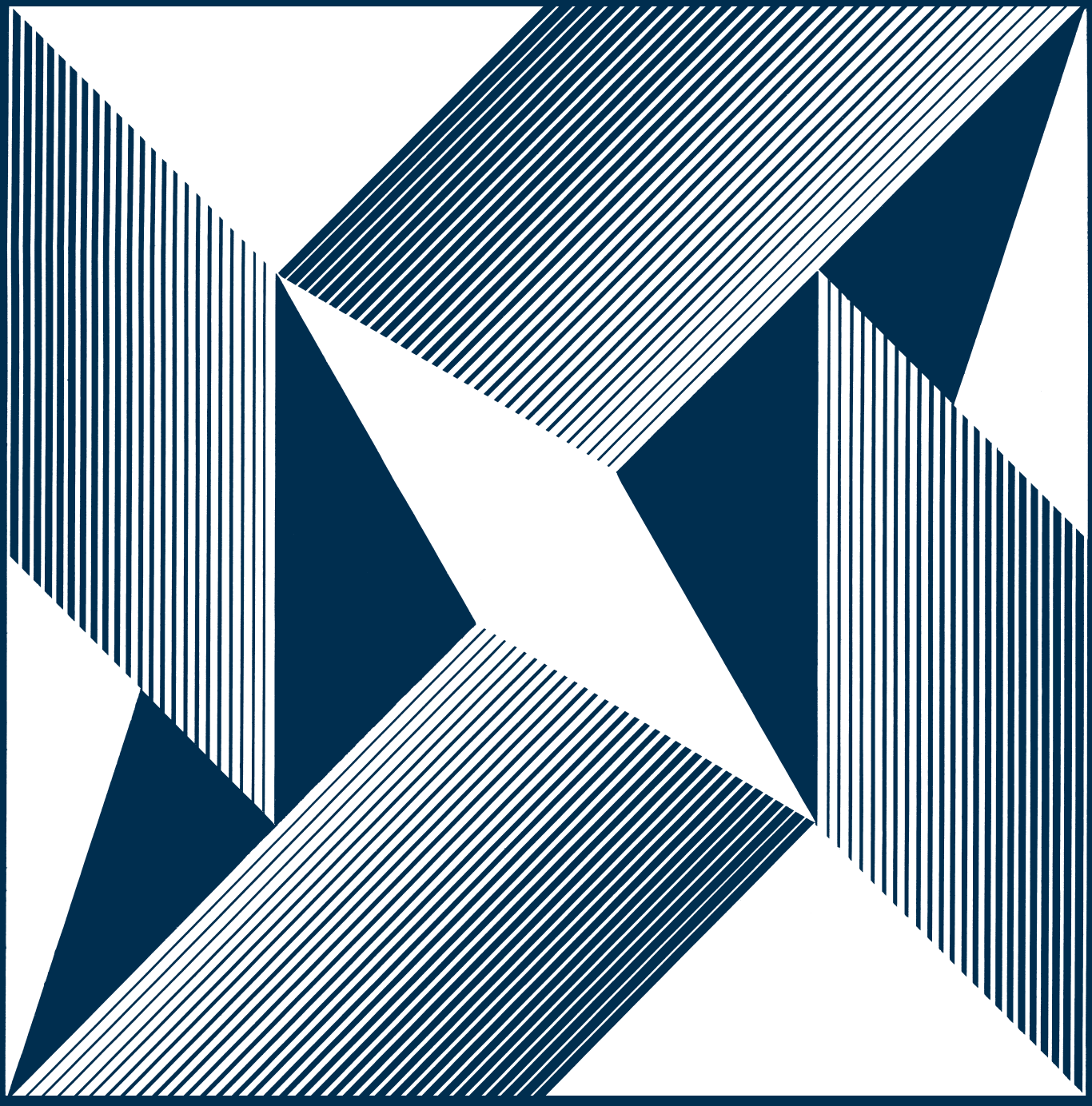

Carus 19.052

Thoma[illegible]riel Lich[illegible]esse

Bl[illegible]ing

per Solo S, Coro SATB [illegible]
2 Oboi, Corno ingle[illegible]
2 Fagotti, Corno [illegible]
Trombone, Tu[illegible]

Partitur / Full score

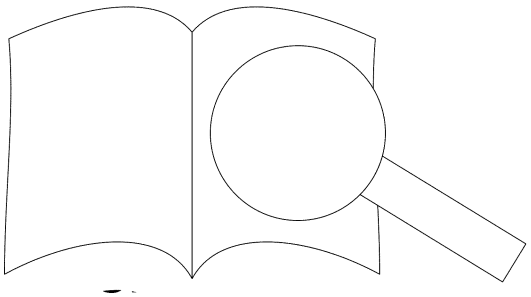

Carus[illegible]

PROBE-PARTITUR
PROBE-PARTITUR
Ausgabequalität gegenüber Original evtl. gemindert • Evaluation Copy - Quality may be reduced • Carus-Verlag

Inhalt

1. Introitus 3
   Auf, werde licht!
   (Coro SATB/SATB)

2. Antwortgesang 24
   Deine Sonne wird nicht mehr untergehen
   (Coro SATB/SATB, Schola)

3. Halleluja – Völker wandern zu deinem Lich
   (Solo S, Coro SATB/SATB)

4. Offertorium 55
   Poiché ecco, le tenebre ricop
   (Coro SATB)

5. Communio
   (Ob, Eh, Cor, 2 F 71

6. Schlussgesa 75
   Lebt als
   (Coro

Vorwort

Drei Teil entstanden 2004 als Auftragsk den Pueri-Cantores-Verband. An s g be Chorfestival in Köln, das junge n d Sänger aus der ganzen Welt zusam- te o erklärt sich auch die Idee der Vielc dieser Messe: Schon im Introitus *Auf, icht!* werden sechs Sprachen verwendet (L sch, Italienisch, Englisch, Spanisch, Französisch, ein) und am Ende sogar zu einem sechsstimmigen Kanon zusammengeführt. Auch das *Halleluja* und der Schlussgesang *Lebt als Kinder des Lichts* folgen dem Prinzip der Mehrsprachigkeit und der Doppelchörigkeit.

In den darauffolgenden Jahren e genannten Teile um das Offe wortgesang, sodass, zusam talstück *Communio*, ein ut vorgelegt wird.

Als Begleitung f satz wurde eine Bläserbe estlichen Charakter dies is liegten Komposition Re t. liegt eine Orgelfassun fi alisierung in der Praxis m chen.

S ar 2013 Thomas Gabriel

Zu diesem Werk liegt f or:

a) Bläserfassung
Partitur (Carus .052/05),
komplettes O /19).

b) Or
Or
C

W nce material is available:
on f
re .052), choral score (Carus 19.052/05),
stral material (Carus 19.052/19).

b) V for organ
organ score (Carus 19.052/50),
choral score (Carus 19.052/05).

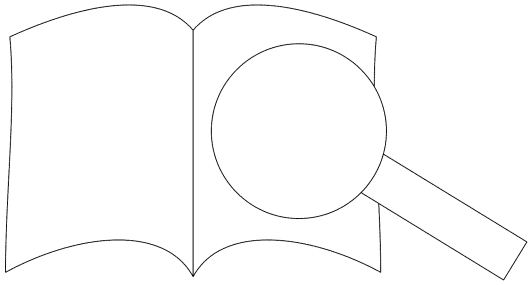

PROBE-PARTITUR
Ausgabequalität gegenüber Original evtl. gemindert • Evaluation Copy - Quality may be reduced • Carus-Verlag

Lichtmesse

1. Introitus
Auf, werde licht

Thomas Gabriel (*1957)
Text (Refrain): Jes 60,1a
Text (Verse): Psalm 96 (95),1+2

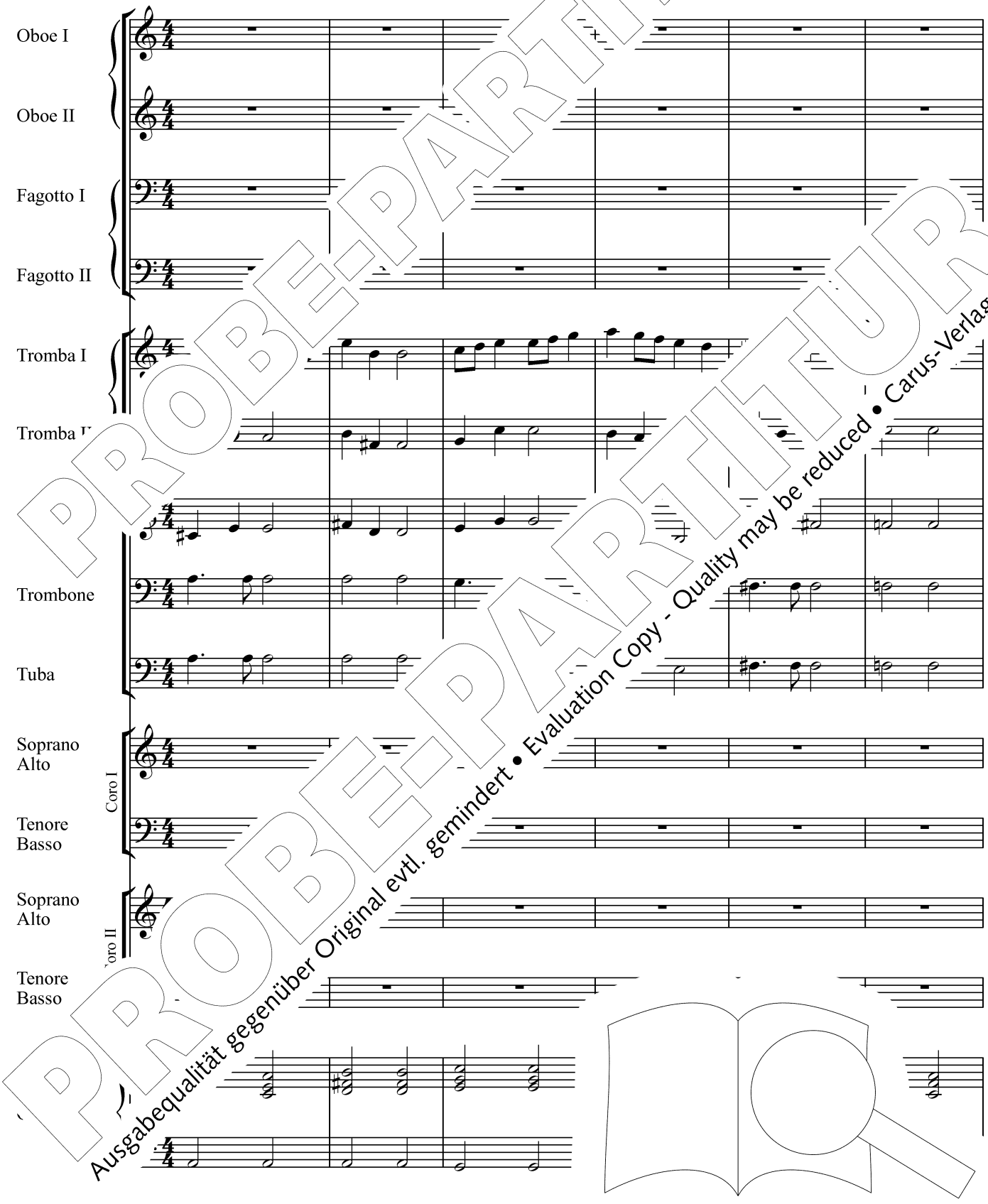

PROBE-PARTITUR
Ausgabequalität gegenüber Original evtl. gemindert • Evaluation Copy - Quality may be reduced • Carus-Verlag

Aufführungsdauer / Duration: ca. 26 min.
© 2013 by Carus-Verlag, Stuttgart – CV 19.052
Vervielfältigungen jeglicher Art sind gesetzlich verboten. / Any unauthorized reproduction is prohibited by law.
Alle Rechte vorbehalten / All rights reserved / Printed in Germany / www.carus-verlag.com

Refrain

7

nt! Wer- de licht! Denn es

auf, wer- de licht! Denn es

PROBE-PARTITUR
Ausgabequalität gegenüber Original evtl. gemindert • Evaluation Copy - Quality may be reduced • Carus-Verlag

13

kommt dein Sur - ge, il - lu - mi - na - re,

kommt dein Li de licht!

ve - nit

PROBE-PARTITUR
Ausgabequalität gegenüber Original evtl. gemindert • Evaluation Copy - Quality may be reduced • Carus-Verlag

qui - a ve - nit, a - lu - men tu - um.

Lève - toi

qui - a ve - nit lu - men tu - um. Lève - toi, sois é - clai -

- a ve - nit

PROBE-PARTITUR
Ausgabequalität gegenüber Original evtl. gemindert • Evaluation Copy - Quality may be reduced • Carus-Verlag

Versus I

sois é - clai - rée, car ri - ve.

rée, re ar - ri - ve. Sin - get dem

PROBE-PARTITUR
Ausgabequalität gegenüber Original evtl. gemindert • Evaluation Copy - Quality may be reduced • Carus-Verlag

Herrn ein neu

Sin - get dem

te Do - mi - no can - ti - cum no - vum,

PROBE-PARTITUR
Ausgabequalität gegenüber Original evtl. gemindert • Evaluation Copy - Quality may be reduced • Carus-Verlag

Chan-tez à l'É-ter - nel

Herrn, al-le Län-der d.

Do - mi-no o - mnis ter - ra. Chan - - tez

PROBE-PARTITUR
Ausgabequalität gegenüber Original evtl. gemindert • Evaluation Copy - Quality may be reduced • Carus-Verlag

un can - tique nou - veau, chan-te - ha - bi - tants

vous chan - - tez vous tous ha - bi-tants de la ter-

PROBE-PARTITUR
Ausgabequalität gegenüber Original evtl. gemindert • Evaluation Copy - Quality may be reduced • Carus-Verlag

de la ter - re.

- re.

d a new song! Can-tad a Je-ho-va un can - ti-co nu-e- vo.

PROBE-PARTITUR
Ausgabequalität gegenüber Original evtl. gemindert • Evaluation Copy - Quality may be reduced • Carus-Verlag

PROBE-PARTITUR
Ausgabequalität gegenüber Original evtl. gemindert • Evaluation Copy - Quality may be reduced • Carus-Verlag

55

Sing il the earth! Can-tad a Je-ho-va, to - da la tier - ra.

Can - ta - te al Sig - no re un .o - vo, can - ta - te al Sig - no - re,

Can - can - - ta - te, can - - ta - te

PROBE-PARTITUR
Ausgabequalität gegenüber Original evtl. gemindert • Evaluation Copy - Quality may be reduced • Carus-Verlag

Refrain

can - - ta - te de tut-ta - Wer-de licht! Wer-de

de tut - Auf, wer-de licht!

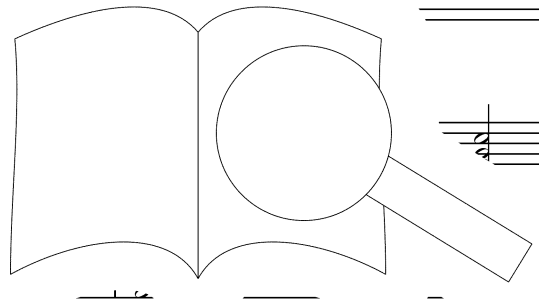

PROBE-PARTITUR
Ausgabequalität gegenüber Original evtl. gemindert • Evaluation Copy - Quality may be reduced • Carus-Verlag

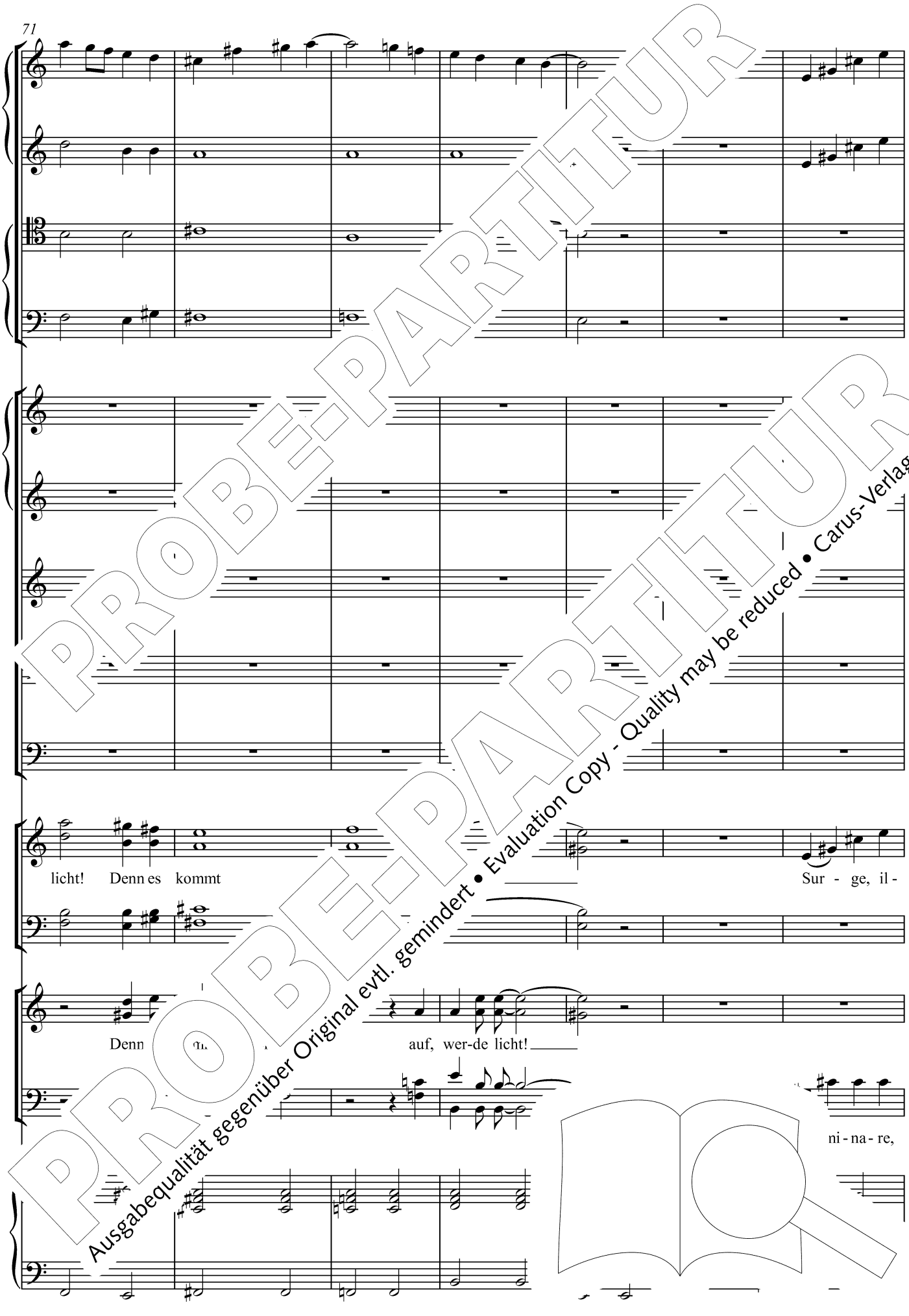

PROBE-PARTITUR
Ausgabequalität gegenüber Original evtl. gemindert • Evaluation Copy - Quality may be reduced • Carus-Verlag

lu-mi - na-re, qui-a ve - nit lu-men tu - um.

nit Lève-

qui-a ve - nit lu-men tu - um. Lève - toi,

qui-a ve - nit

PROBE-PARTITUR
Ausgabequalität gegenüber Original evtl. gemindert • Evaluation Copy - Quality may be reduced • Carus-Verlag

sois é - c' lu - mière ar - ri - ve.

toi,

sois é car ta lu - miè - re ar - ri - ve.

PROBE-PARTITUR
Ausgabequalität gegenüber Original evtl. gemindert • Evaluation Copy - Quality may be reduced • Carus-Verlag

Versus II (In diesem Kanon setzen die Stimmen beliebig ein.)

92

lateinisch

englisch

französisch

deutsch

italienisch

spanisch

engli

Can - ta - te al Sig - no - il su - o no - me,

Can - tad a Je - ho - va, be- - cid su nom - bre.

Sing to and praise his name. Pro -

Chan - te be - nis - sez son nom. An-non-cez de

Do - mi - no can - cum no - vum.

dem Herrn und p ien.

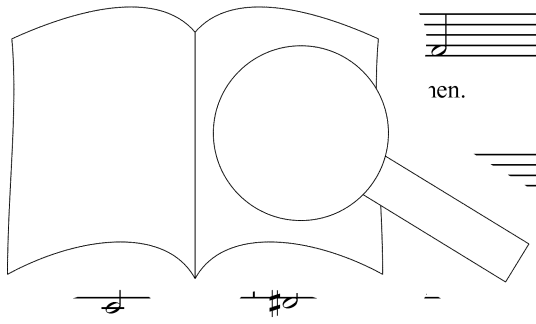

PROBE-PARTITUR
Ausgabequalität gegenüber Original evtl. gemindert • Evaluation Copy - Quality may be reduced • Carus-Verlag

an-nun-cia - te di gior - no in gior - no su - a sal - vez - za.

An-nun-ci - ad de di - a en su sal - va - cion.

claim his sal - day af - ter day.

jour son sa - lut.

An - e in di - em sa - tem - jus.

ein Heil, ver-kün-det sein Heil

PROBE-PARTITUR
Ausgabequalität gegenüber Original evtl. gemindert • Evaluation Copy - Quality may be reduced • Carus-Verlag

100 **Refrain**

Wer-de licht! licht! Denn es kommt dein

Auf, licht! Denn es kommt dein Licht, auf,

PROBE-PARTITUR
Ausgabequalität gegenüber Original evtl. gemindert • Evaluation Copy - Quality may be reduced • Carus-Verlag

Licht! - lu - mi - na - re, qui - a ve - nit,

qui - a ve - nit

wer - de licht! qui - a ve - nit

Sur - ge, il - lu - mi - na - re, q ve - nit

PROBE-PARTITUR
Ausgabequalität gegenüber Original evtl. gemindert • Evaluation Copy - Quality may be reduced • Carus-Verlag

qui - a ve - nit - um.

Lève - toi,

qui - a - tu - um. Lève - toi, sois é - clai -

PROBE-PARTITUR
Ausgabequalität gegenüber Original evtl. gemindert • Evaluation Copy - Quality may be reduced • Carus-Verlag

sois é - clai - rée, car ... ère ar - ri - ve.

rée, - miè - re ar - ri - ve.

PROBE-PARTITUR
Ausgabequalität gegenüber Original evtl. gemindert • Evaluation Copy - Quality may be reduced • Carus-Verlag

2. Antwortgesang
Deine Sonne wird nicht mehr u

Thomas Gabriel (*1957)
Text: Jes 60,20

Ruhige Viertel

Oboe I
Oboe II
Fagotto I
Fagotto II
Tromba I
Tromba II
Tr[illegible]oone
Soprano
Alto
Coro I
Tenore
Basso
Soprano
Alto
Coro II
Tenore
Basso
Sch[illegible]

mf

8'

p

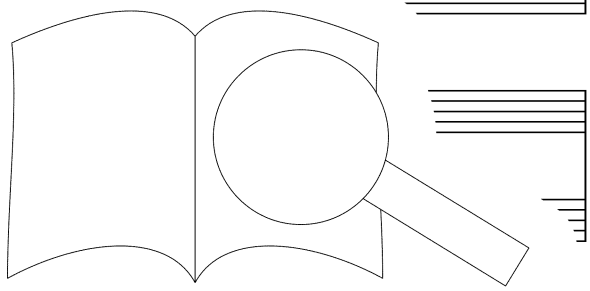

* Die Schola rekrutiert sich aus den Männerstimmen des Chore[illegible]ollte, wenn [illegible]ich ist, einen eigenen Aufstellungsort haben, um die Mehrchörigkeit noch deutlicher zu machen.

PROBE-PARTITUR
Ausgabequalität gegenüber Original evtl. gemindert • Evaluation Copy - Quality may be reduced • Carus-Verlag

7

Ob I

Ob II

Fg I

Fg II

12

Tr I

Tr II

Trb

Sch

mf

mf

mf

ci - det

PROBE-PARTITUR
Ausgabequalität gegenüber Original evtl. gemindert • Evaluation Copy - Quality may be reduced • Carus-Verlag

18

Tr I

Tr II

Cor

espress.

Trb

ul - tra sol tu - us et lu - na tu - a non mi-nu - e - tur

25

sem - pi - ter - nam e tu - i.

PROBE-PARTITUR
Ausgabequalität gegenüber Original evtl. gemindert • Evaluation Copy - Quality may be reduced • Carus-Verlag

33

Coro I

Coro II

Dei - ne Son- ...ehr un-ter-ge - hen und dein Mond

tra sol tu - us ...on mi-nu-

PROBE-PARTITUR
Ausgabequalität gegenüber Original evtl. gemindert • Evaluation Copy - Quality may be reduced • Carus-Verlag

39

nicht den Schein denn der Herr wird ein

qui - a Do - mi - nus em

PROBE-PARTITUR
Ausgabequalität gegenüber Original evtl. gemindert • Evaluation Copy - Quality may be reduced • Carus-Verlag

The

e - wi - ges Licht sein ... ei - nes Lei - dens, sie sol - len ein En - de ha - ben.

nam et com-ple - bu ... i.

PROBE-PARTITUR
Ausgabequalität gegenüber Original evtl. gemindert • Evaluation Copy - Quality may be reduced • Carus-Verlag

mf

mf

espress.

f

sun shall be no more thy light nei - ther for bright - ness

Dei - ne cht mehr un - ter - ge - hen und dein Mond

- tra sol tu - us a non mi - nu-

PROBE-PARTITUR
Ausgabequalität gegenüber Original evtl. gemindert • Evaluation Copy - Quality may be reduced • Carus-Verlag

shall the moon give light un - to th

the Lord shall be

nicht den Schein

denn der Herr wird ein

qui - a Do - mi - nus

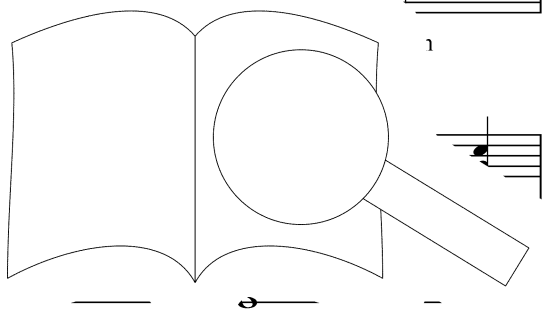

PROBE-PARTITUR
PROBE-PARTITUR
Ausgabequalität gegenüber Original evtl. gemindert • Evaluation Copy - Quality may be reduced • Carus-Verlag

un - to thee an ev - er-last-ing light thy Glo - ry. The

e - wi - ges Licht ge dei - nes Lei - dens, sie sol - len ein En - de ha - ben.

nam et com-ple tu - i.

PROBE-PARTITUR
Ausgabequalität gegenüber Original evtl. gemindert • Evaluation Copy - Quality may be reduced • Carus-Verlag

f

f

f

f

mf

mf

espress.

sun shall be no more thy light by d ther for bright - ness

Dei - ne Son - ne ir un-ter-ge - hen und dein Mond

N tra sol tu - us ıon mi-nu-

PROBE-PARTITUR
Ausgabequalität gegenüber Original evtl. gemindert • Evaluation Copy - Quality may be reduced • Carus-Verlag

shall the moon give light un - to thee; all be un-to thee an

nicht den Schein v denn der Herr wird ein e - wi - ges Licht

.i - a Do-mi-nus e - rit - pi -

PROBE-PARTITUR
Ausgabequalität gegenüber Original evtl. gemindert • Evaluation Copy - Quality may be reduced • Carus-Verlag

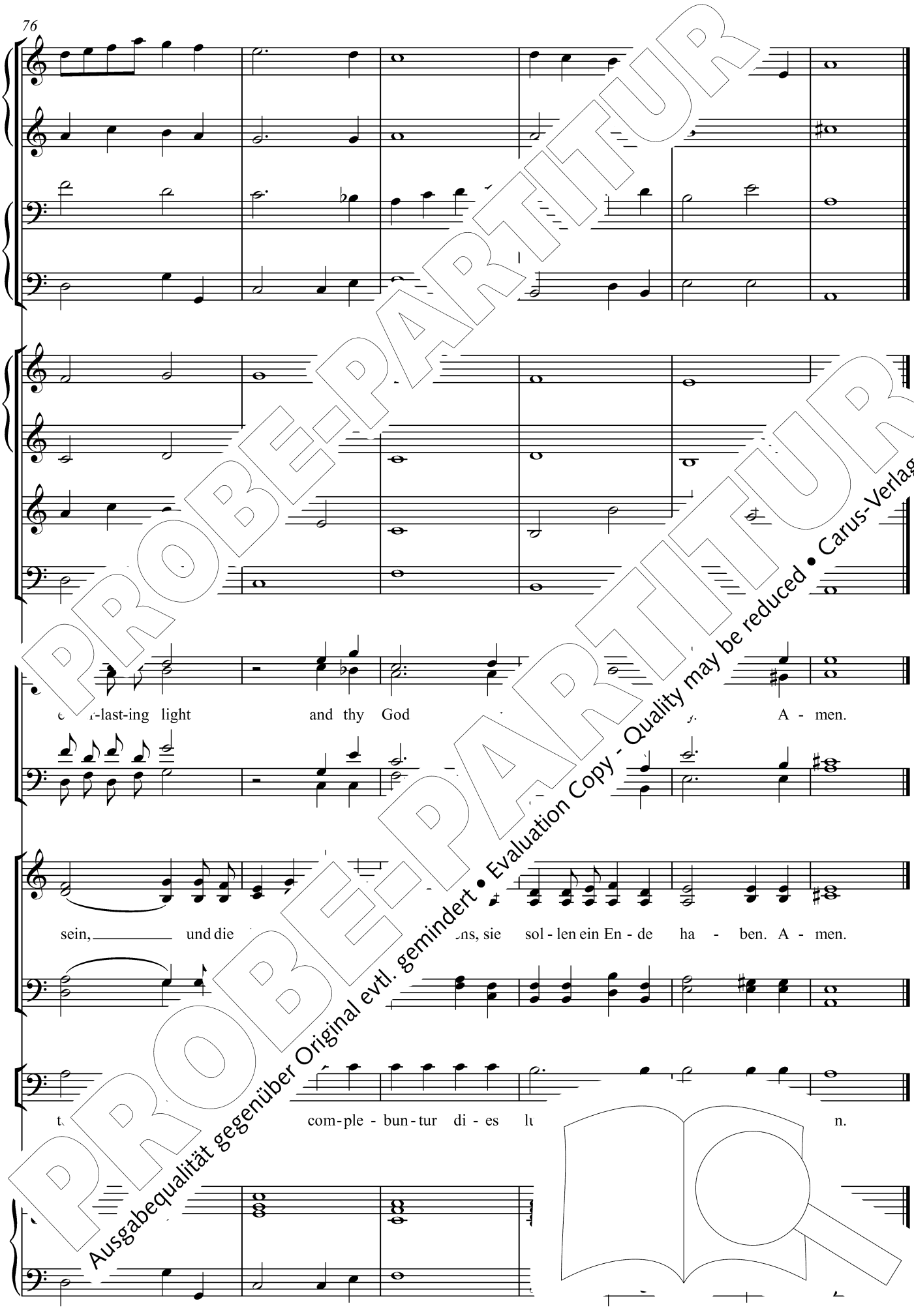

PROBE-PARTITUR
Ausgabequalität gegenüber Original evtl. gemindert • Evaluation Copy - Quality may be reduced • Carus-Verlag

3. Halleluja – Völker wandern zu deir[illegible]ht

Thomas Gabriel (*1957)
Text: Epheser 5,8b

Vorspiel

Oboe I
Oboe II
Fagotto I
Fagotto II
Tromba I
Tromba II
C[illegible]
[illegible]one
Tuba
Soprano solo
Soprano
Alto
Coro I e II
Tenore
B[illegible]

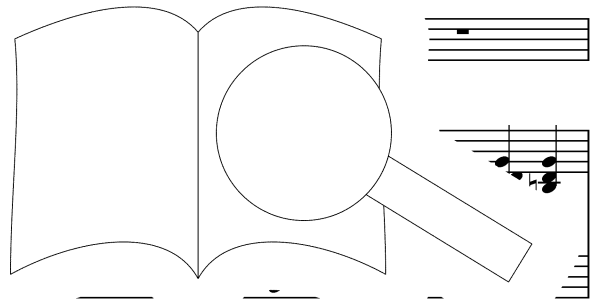

PROBE-PARTITUR
Ausgabequalität gegenüber Original evtl. gemindert • Evaluation Copy - Quality may be reduced • Carus-Verlag

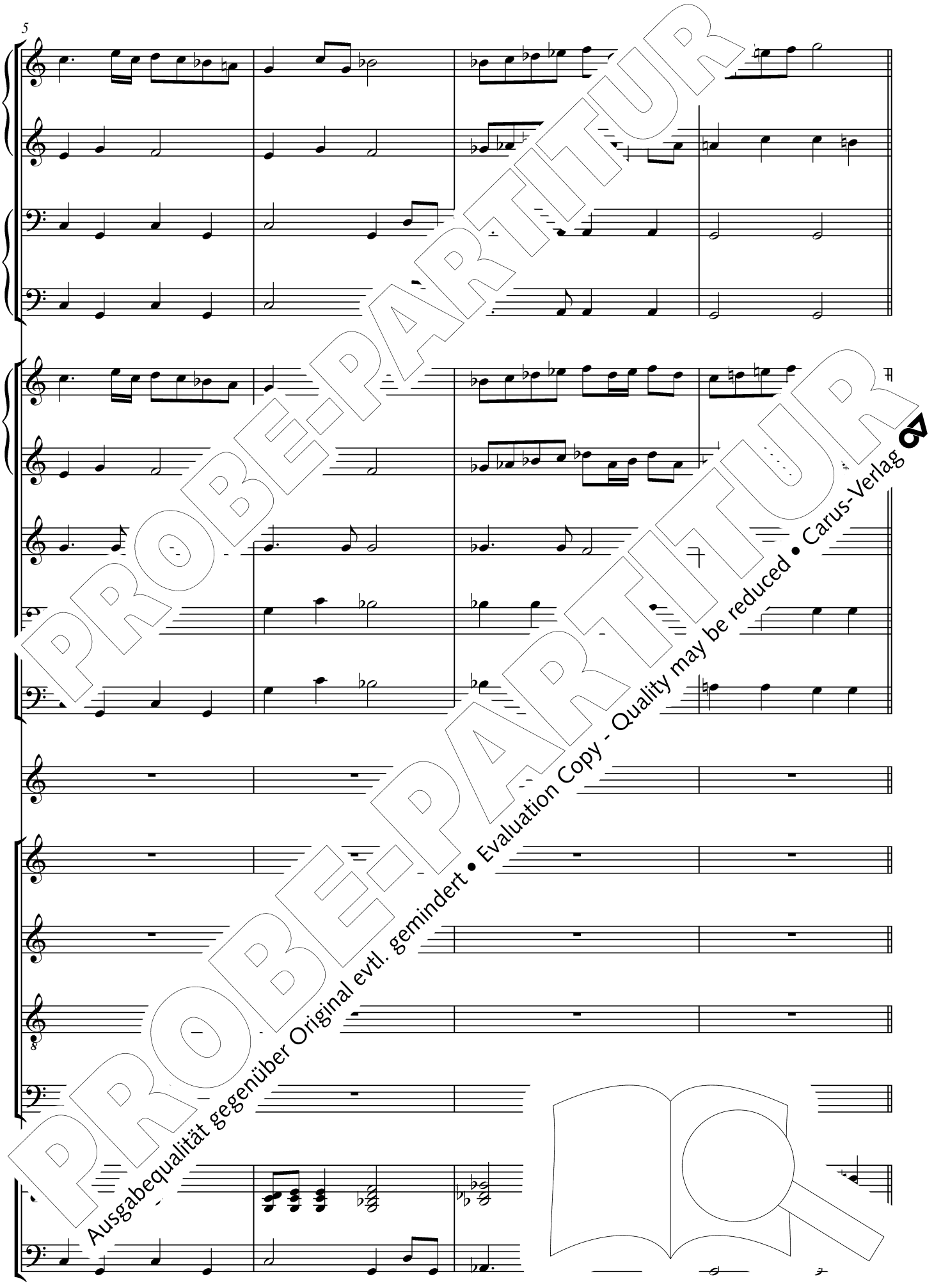

PROBE-PARTITUR
Ausgabequalität gegenüber Original evtl. gemindert • Evaluation Copy - Quality may be reduced • Carus-Verlag

9 **Refrain 1**

Hal - le - lu - ja, hal - le - lu - ja!

Hal - le - ja! Hal - le - lu - ja, hal - le - lu - ja!

Hal - le - lu - ja! Hal - le - lu - ja, hal - le - lu - ja!

le - lu - ja! Hal

PROBE-PARTITUR
Ausgabequalität gegenüber Original evtl. gemindert • Evaluation Copy - Quality may be reduced • Carus-Verlag

13

Hal - le - lu - ja, h - - le - lu - ja, hal - le - lu - ja!

Hal - le - lu Hal - le - lu - ja, hal - le - lu - ja!

Hal - le - lu - ja! Hal - le - lu - ja, hal - le - lu - ja!

le - lu - ja! Hal

PROBE-PARTITUR
PROBE-PARTITUR
Ausgabequalität gegenüber Original evtl. gemindert • Evaluation Copy - Quality may be reduced • Carus-Verlag

17 **Versus**

Coro I

S

Völ - ker wan-dern zu dei - nem Licht. ...s Kin - der, lebt als Kin - der des

A

Völ - ker wan-dern zu ...s Kin - der des Lichts, lebt als Kin - der des

Coro II

E ...u - mi - ne

PROBE-PARTITUR
Ausgabequalität gegenüber Original evtl. gemindert • Evaluation Copy - Quality may be reduced • Carus-Verlag

Lichts. Les na-tions mar ta re. Vi - vez en en-fants

Lichts.

nunc au is am-bu -

PROBE-PARTITUR
Ausgabequalität gegenüber Original evtl. gemindert • Evaluation Copy - Quality may be reduced • Carus-Verlag

de lu - miè - re. And the C l to the light. Walk as

PROBE-PARTITUR
Ausgabequalität gegenüber Original evtl. gemindert • Evaluation Copy - Quality may be reduced • Carus-Verlag

chil - dren of light.

S

.m - mi - ne - ran - no i po - po - li

A

Et i - ne tu -

PROBE-PARTITUR
Ausgabequalität gegenüber Original evtl. gemindert • Evaluation Copy - Quality may be reduced • Carus-Verlag

al - la tu - Com - por - ta - te - vi per - chiò

PROBE-PARTITUR
Ausgabequalität gegenüber Original evtl. gemindert • Evaluation Copy - Quality may be reduced • Carus-Verlag

Y an - da - ran las na-

co - me i lu - ce. Y an - da - ran las na-

- li - i lu - cis am - bu - ta - t

PROBE-PARTITUR
Ausgabequalität gegenüber Original evtl. gemindert • Evaluation Copy - Quality may be reduced • Carus-Verlag

tio - nes a tu luz, an - dad co - mo

tio - nes an - dad co - mo

in lu - mi

PROBE-PARTITUR
Ausgabequalität gegenüber Original evtl. gemindert • Evaluation Copy - Quality may be reduced • Carus-Verlag

Refrain 2

Coro I

hi-jos de luz, hi-jos de luz, luz.

Coro II

hi-jos de luz, hi-jos d hi-jos de luz.

Coro I e II

Hal - le-lu-

Hal - le - lu -

Tenore (Coro

in lu-mi-ne tu - o.

- lu -

PROBE-PARTITUR
Ausgabequalität gegenüber Original evtl. gemindert • Evaluation Copy - Quality may be reduced • Carus-Verlag

PROBE-PARTITUR
Ausgabequalität gegenüber Original evtl. gemindert • Evaluation Copy - Quality may be reduced • Carus-Verlag

52

Coro I e II

ja, hal - le - lu - ja! Hal - ja! Hal - le - lu - ja, hal - le - lu - ja!

ja, hal - le - lu - ja! ja, hal - le - lu - ja! Hal - le - lu - ja, hal - le - lu - ja!

ja, hal - Hal - le - lu - ja, hal - le - lu - ja! Hal - le - lu - ja, hal - le - lu - ja!

Hal - le - lu - ja u - ja!

Coda

Hal - le - lu - ja, hal - le - lu - ja, hal - le - lu - ja!

Hal - le - lu - ja, hal - le - lu - ja, hal - le - lu - ja!

Hal - le - lu - ja, hal - le - lu - ja, hal - le - lu - ja!

Hal - le - lu - ja! Hal -

PROBE-PARTITUR
Ausgabequalität gegenüber Original evtl. gemindert • Evaluation Copy - Quality may be reduced • Carus-Verlag

61

Hal-le - lu - ja, hal-le - Hal-le-lu-ja, hal-le - lu - ja!

Hal - Hal - - le - lu - ja!

Hal - - ja! Hal - - le - lu - ja!

- lu - ja! H

PROBE-PARTITUR
Ausgabequalität gegenüber Original evtl. gemindert • Evaluation Copy - Quality may be reduced • Carus-Verlag

Hal - le - lu - ja, hal - le - lu - ja!

Hal - le - lu - ja, hal - le - lu - ja!

Hal - le - lu - ja, hal - le - lu - ja!

Hal - le - lu - ja, hal - le - lu - ja!

Hal - le - lu - ja! Hal - le - lu - ja!

- ja! Hal

PROBE-PARTITUR
Ausgabequalität gegenüber Original evtl. gemindert • Evaluation Copy - Quality may be reduced • Carus-Verlag

hal - - le - lu - - - - le - lu - ja, hal -

Hal - le - lu - ja, hal - Hal - le - lu - ja, hal - le - lu - ja! Hal -

Hal - le - lu - ja! Hal - le - lu - ja!

le - lu - ja, Hal -

PROBE-PARTITUR
Ausgabequalität gegenüber Original evtl. gemindert • Evaluation Copy - Quality may be reduced • Carus-Verlag

le - lu - ja!

le - - lu - ja ha! le-lu - ja, hal - le - lu - ja! Hal - le - lu -

hal - le - lu - ja, hal - le - lu - ja! Hal - le - lu -

Hal hal - le - lu - ja, hal - le - lu - ja! Hal - le - lu -

ja, hal -

PROBE-PARTITUR
Ausgabequalität gegenüber Original evtl. gemindert • Evaluation Copy - Quality may be reduced • Carus-Verlag

ja, hal - le - lu - ja! H - lu - ja! Hal - le - lu - ja, hal - le - lu - ja!

ja, hal - le - lu - ja! lu - ja! Hal - le - lu - ja!

ja, hal - l le - lu - ja! Hal - le - lu - ja!

Hal - le - lu - ja!

PROBE-PARTITUR
Ausgabequalität gegenüber Original evtl. gemindert • Evaluation Copy - Quality may be reduced • Carus-Verlag

4. Offertorium
Poiché ecco, le tenebre

nomas Gabriel (*1957)
Text: Jes 60,2

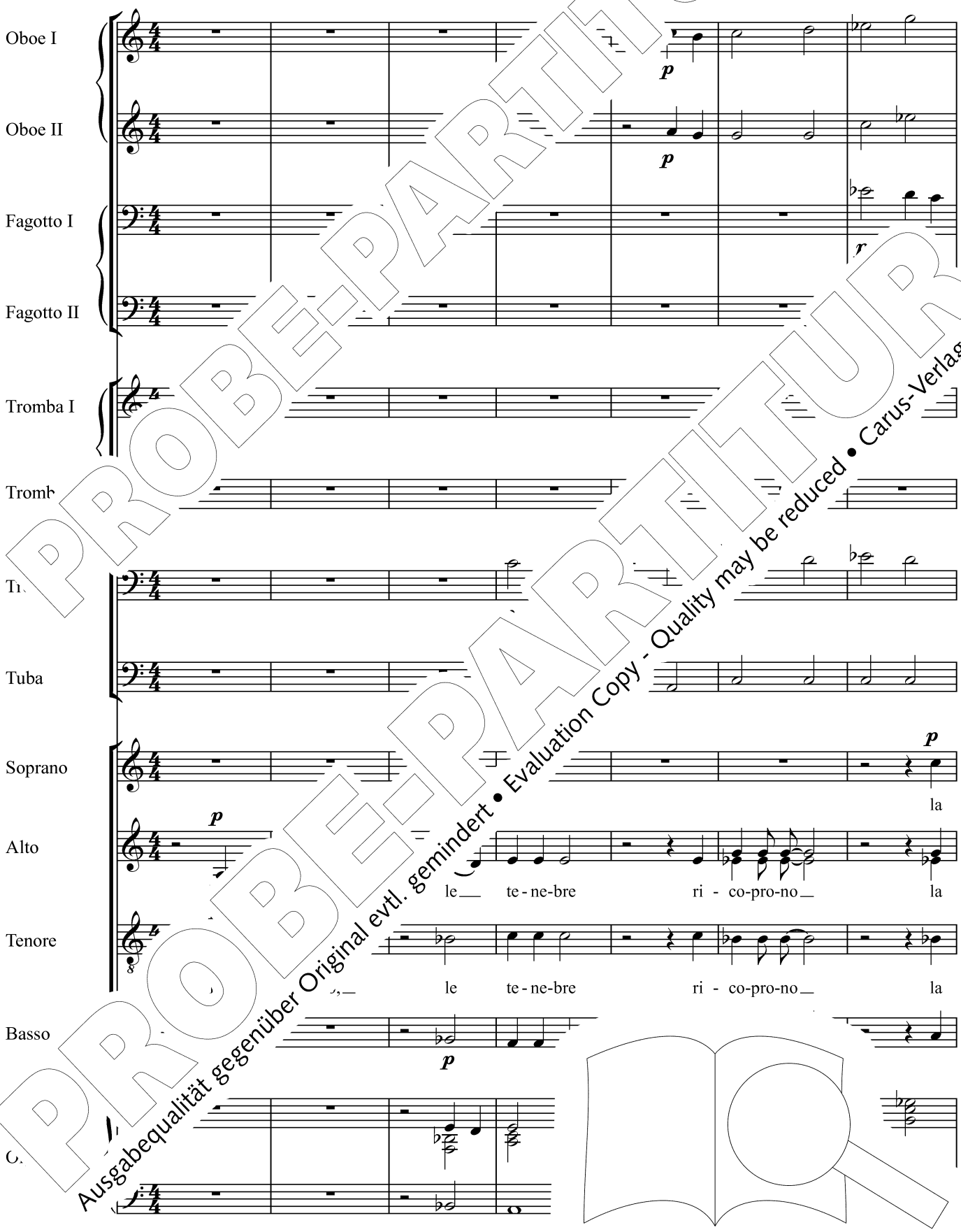

Denn siehe, Finsternis bedeckt die Erde und Dunkel umgibt die Völker;
aber über dir leuchtet der Herr. Seine Herrlichkeit erscheint über dir.

PROBE-PARTITUR
Ausgabequalität gegenüber Original evtl. gemindert • Evaluation Copy - Quality may be reduced • Carus-Verlag

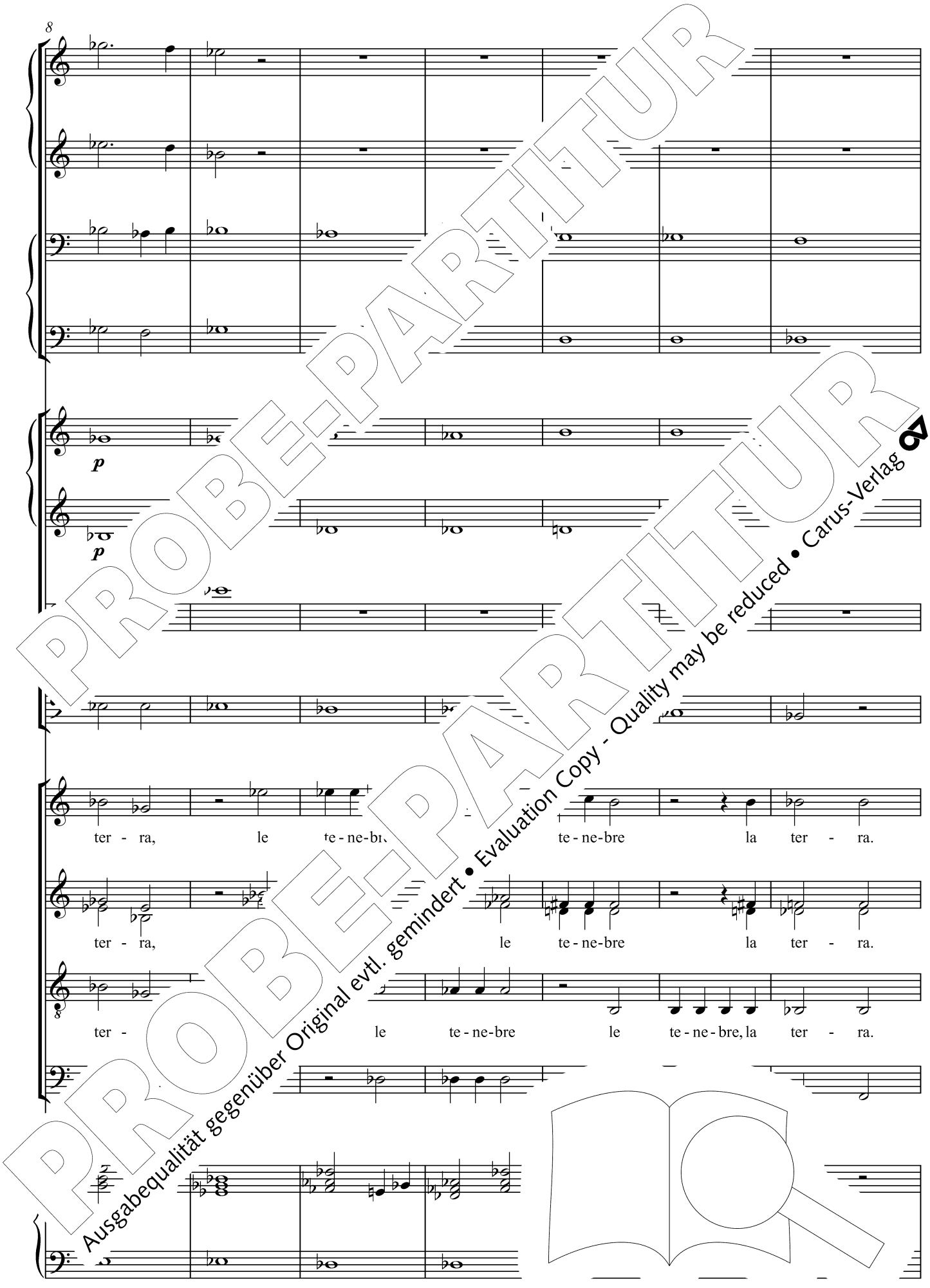

PROBE-PARTITUR
PROBE-PARTITUR
Ausgabequalität gegenüber Original evtl. gemindert • Evaluation Copy - Quality may be reduced • Carus-Verlag

PROBE-PARTITUR
Ausgabequalität gegenüber Original evtl. gemindert • Evaluation Copy - Quality may be reduced • Carus-Verlag

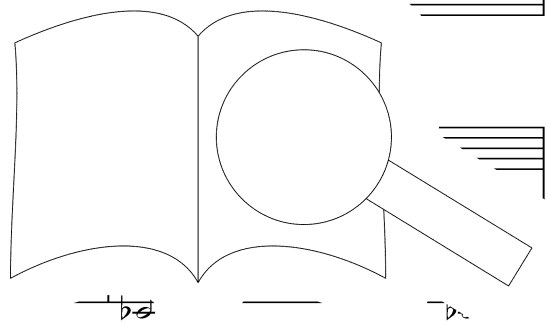

Solo

cresc.

cresc.

cresc.

PROBE-PARTITUR
Ausgabequalität gegenüber Original evtl. gemindert • Evaluation Copy - Quality may be reduced • Carus-Verlag

Poi - ché ec - co, le

Poi - ché ec - co, le

PROBE-PARTITUR
Ausgabequalität gegenüber Original evtl. gemindert • Evaluation Copy - Quality may be reduced • Carus-Verlag

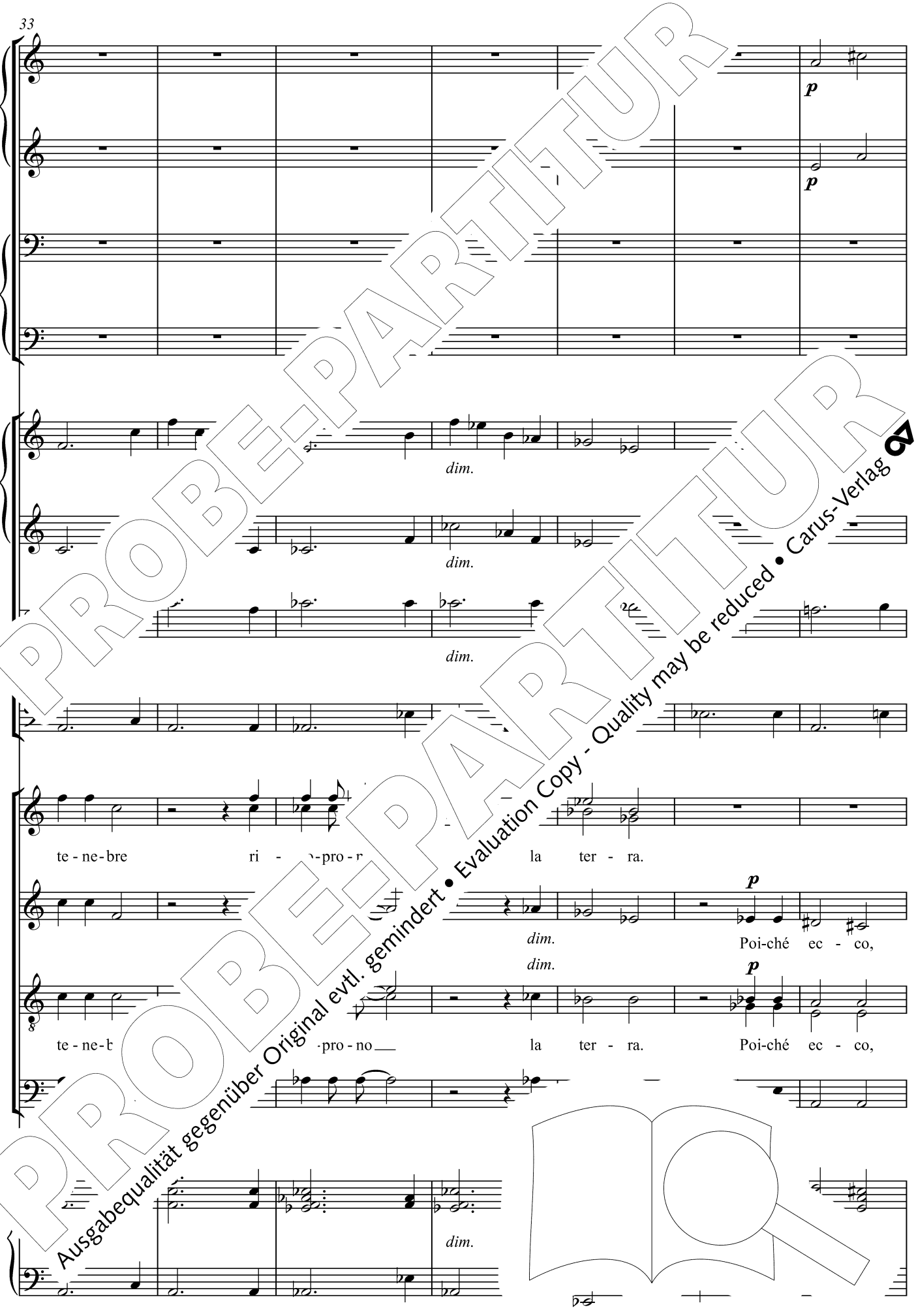

PROBE-PARTITUR
Ausgabequalität gegenüber Original evtl. gemindert • Evaluation Copy - Quality may be reduced • Carus-Verlag

dim.

dim.

le te - ne -pro - no la ter - ra.

le ri - co - pro - no la ter - ra.

dim.

PROBE-PARTITUR
Ausgabequalität gegenüber Original evtl. gemindert • Evaluation Copy - Quality may be reduced • Carus-Verlag

p

p

i po - po - li.

e l'os-cu-ri-tà av - vol - ge i po - po - li. uh

E l'os-c i po - po - li, o uh

PROBE-PARTITUR
Ausgabequalität gegenüber Original evtl. gemindert • Evaluation Copy - Quality may be reduced • Carus-Verlag
PROBE-PARTITUR

p

p

uh!

e l'os-cu - ri - tà av - vol-

e l'os-cu - ri - tà av - vol-

vol - ge i po - po - li o

PROBE-PARTITUR
PROBE-PARTITUR
Ausgabequalität gegenüber Original evtl. gemindert • Evaluation Copy - Quality may be reduced • Carus-Verlag

- ge i po - po - li e l'os-cu - ri - tà av - vol - ge

- ge i e l'os-cu - ri - ta av - vol - ge

uh e l'os-cu - ri - tà av - vol - ge

uh

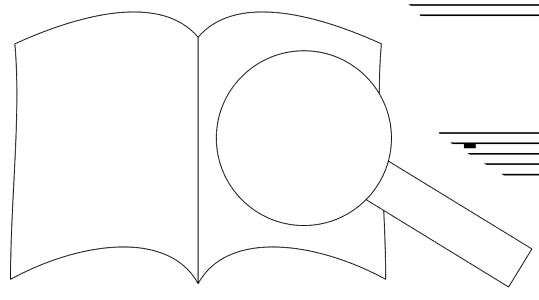

PROBE-PARTITUR
Ausgabequalität gegenüber Original evtl. gemindert • Evaluation Copy - Quality may be reduced • Carus-Verlag

mf

mf

espress.

espress.

mf

mf

mf

mf

i

- li.

i po-po- li.

PROBE-PARTITUR
Ausgabequalität gegenüber Original evtl. gemindert • Evaluation Copy - Quality may be reduced • Carus-Verlag

mf

mf

Ma

Ma

Ma

PROBE-PARTITUR
Ausgabequalität gegenüber Original evtl. gemindert • Evaluation Copy - Quality may be reduced • Carus-Verlag

cresc.

cresc.

cresc.

cresc.

su di te ri - splen - de il Sig -

su di te ri - splen - de il Sig -

su di te ri - splen - de il Sig -

PROBE-PARTITUR
Ausgabequalität gegenüber Original evtl. gemindert • Evaluation Copy - Quality may be reduced • Carus-Verlag

80

ff

ff

ff

ff

ff

ff

no - re. La ri - a ap - pa - re

no - re. ua glo - ri - a ap - pa - re

8

no . sua glo - ri - a ap - pa - re

ff

PROBE-PARTITUR
Ausgabequalität gegenüber Original evtl. gemindert • Evaluation Copy - Quality may be reduced • Carus-Verlag

su di te, La sua

su di te, te. La sua

su su di te. La sua

PROBE-PARTITUR
Ausgabequalität gegenüber Original evtl. gemindert • Evaluation Copy - Quality may be reduced • Carus-Verlag

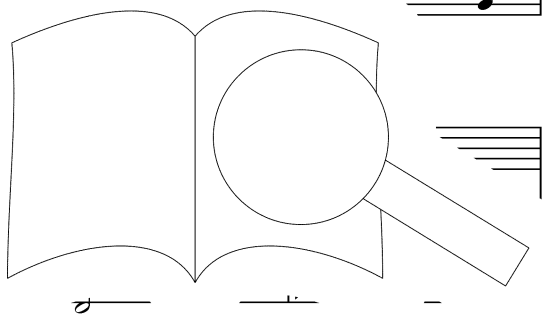

glo - ri - a ap - pa - re di te, di te.

glo - ri - a ar su di te, di te.

glo - ri re su di te, di te.

PROBE-PARTITUR
Ausgabequalität gegenüber Original evtl. gemindert • Evaluation Copy - Quality may be reduced • Carus-Verlag

5. Communio

.homas Gabriel (*1957)

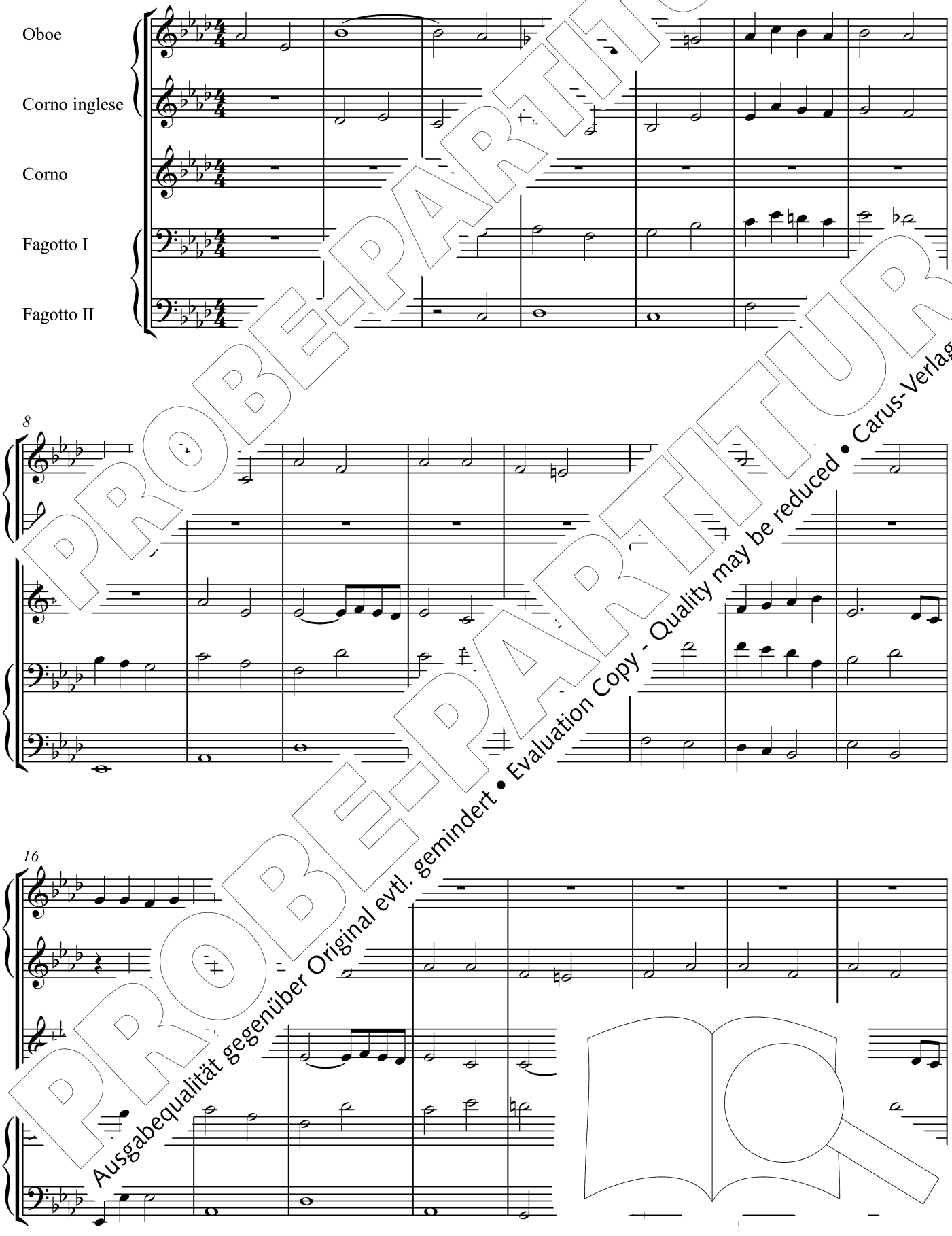

PROBE-PARTITUR
Ausgabequalität gegenüber Original evtl. gemindert • Evaluation Copy - Quality may be reduced • Carus-Verlag

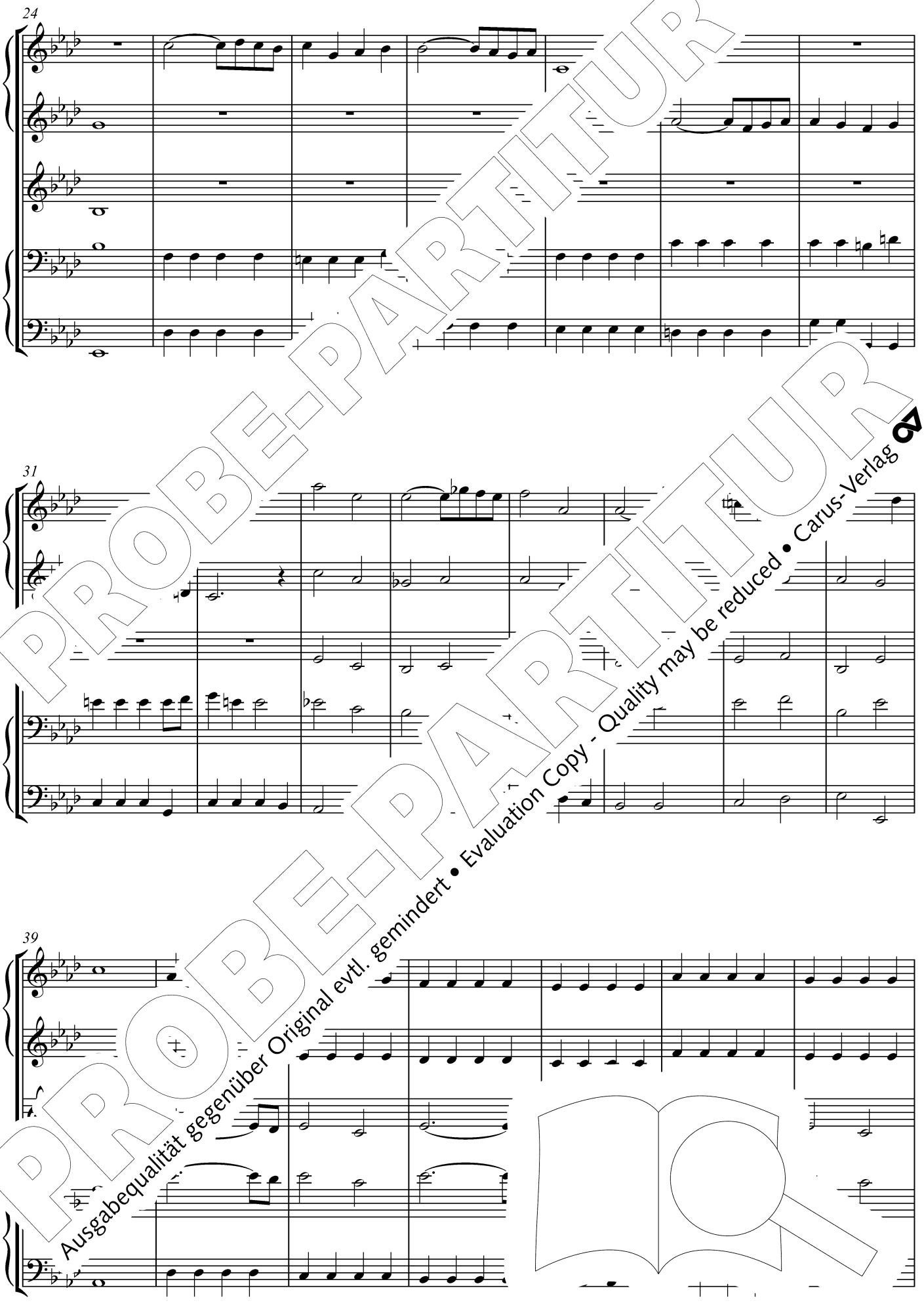

PROBE-PARTITUR
Ausgabequalität gegenüber Original evtl. gemindert • Evaluation Copy - Quality may be reduced • Carus-Verlag

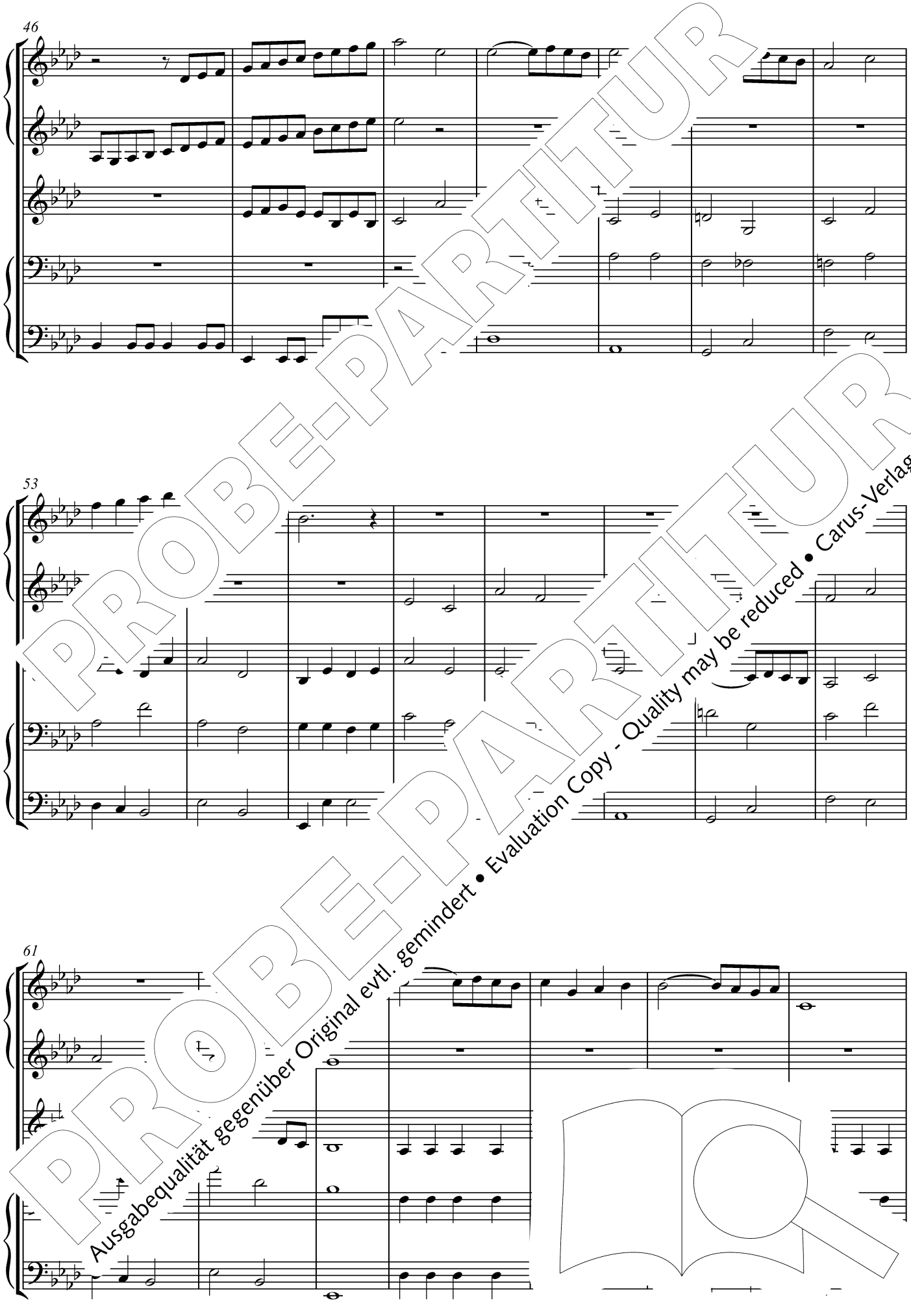

PROBE-PARTITUR
Ausgabequalität gegenüber Original evtl. gemindert • Evaluation Copy - Quality may be reduced • Carus-Verlag

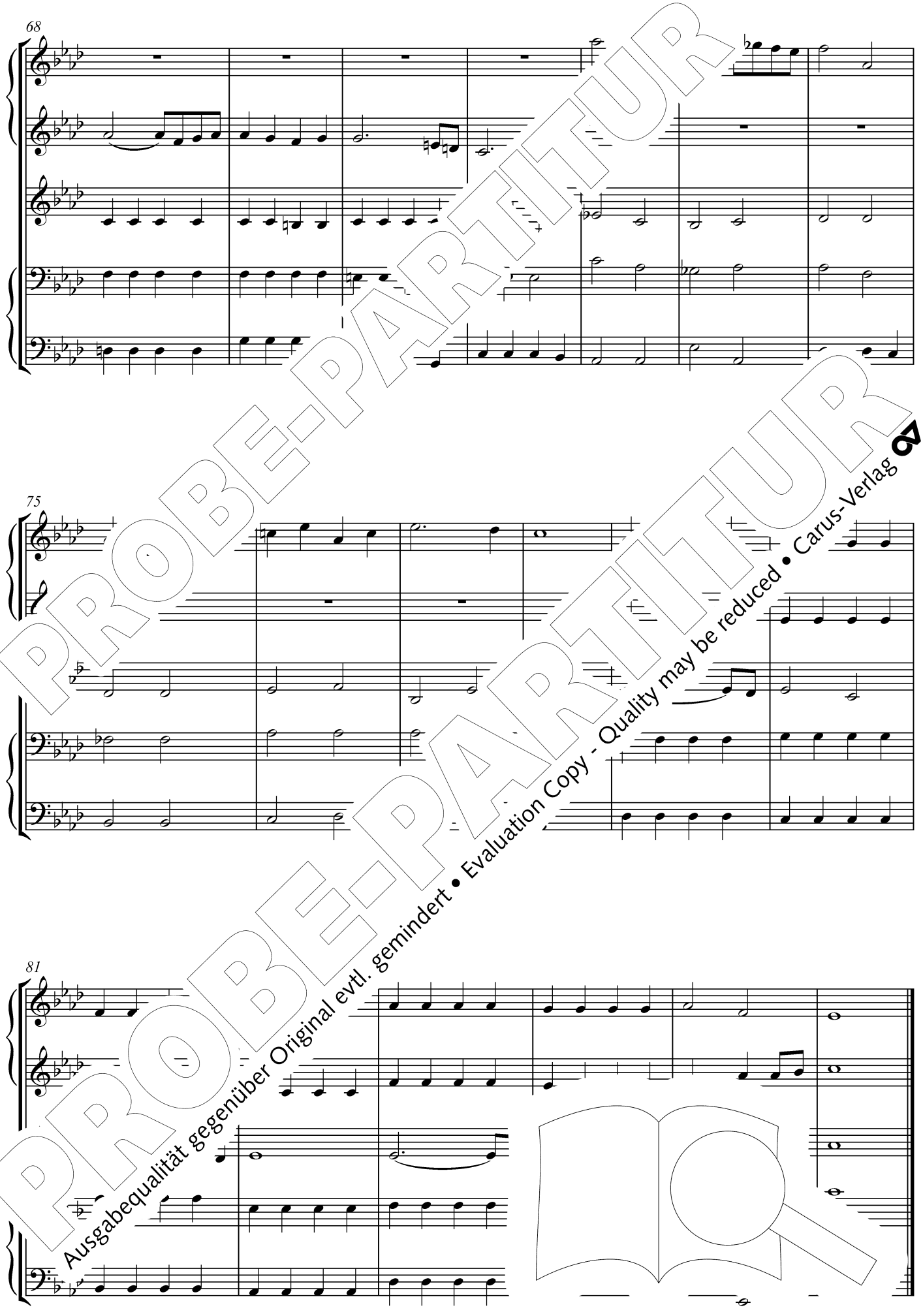

PROBE-PARTITUR
Ausgabequalität gegenüber Original evtl. gemindert • Evaluation Copy - Quality may be reduced • Carus-Verlag

6. Schlussgesang
Lebt als Kinder des Lichts

…mas Gabriel (*1957)

…xt (Antiphon): Epheser 5,8b
Text (Vers): Offenbarung 21,1

Refrain

Oboe I
Oboe II
Fagotto I
Fagotto II
Tromba I
Tromba II
Corno
Tuba
Soprano
Alto
Coro I
Tenore
Basso
Soprano
Alto
T…
Organ…

Lebt als Kin… Lebt als
Lebt de… Lichts! Lebt als
Walk as chil - dren of light.

PROBE-PARTITUR
Ausgabequalität gegenüber Original evtl. gemindert • Evaluation Copy - Quality may be reduced • Carus-Verlag

6

Kin - der des Lichts! Mar - chez comme des en -

Kin - der des Lic[t] Mar - chez comme des en -

chil - dren of light. Mar - chez comme des en -

PROBE-PARTITUR
Ausgabequalität gegenüber Original evtl. gemindert • Evaluation Copy - Quality may be reduced • Carus-Verlag

fants de lu - miè - re, hi - jos de luz. Com-por-

fants de lu - miè - re co - mo hi - jos de luz. Com-por-

fants de lu - dad co - mo hi - jos de luz.

PROBE-PARTITUR
Ausgabequalität gegenüber Original evtl. gemindert • Evaluation Copy - Quality may be reduced • Carus-Verlag

ta - te-vi per - chiò fig - li - i del - la

ta - te-vi per - ch i fig - li - i del - la

as chil - dren of light. del - la

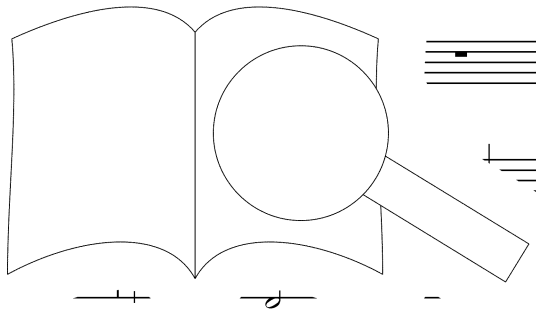

PROBE-PARTITUR
Ausgabequalität gegenüber Original evtl. gemindert • Evaluation Copy - Quality may be reduced • Carus-Verlag

Versus

lu - - ce.

lu - - ce. ich ei - nen neu - en

lu - -

PROBE-PARTITUR
Ausgabequalität gegenüber Original evtl. gemindert • Evaluation Copy - Quality may be reduced • Carus-Verlag

Dann sah ei - nen neu - en Him - mel

Him - mel, dann ei - nen neu - en Him - mel

ei - nen neu - en Him - mel

PROBE-PARTITUR
Ausgabequalität gegenüber Original evtl. gemindert • Evaluation Copy - Quality may be reduced • Carus-Verlag

Solo: ur - Er - de.

und ei - ne neu - und ei - ne neu - e Er - de.

und ei - n de, und ei - ne neu - e Er - de.

Er - de. w a new

PROBE-PARTITUR
Ausgabequalität gegenüber Original evtl. gemindert • Evaluation Copy - Quality may be reduced • Carus-Verlag

I saw a new heav - en,

and I saw a new heav - en,

and I saw

PROBE-PARTITUR
Ausgabequalität gegenüber Original evtl. gemindert • Evaluation Copy - Quality may be reduced • Carus-Verlag

and I saw and I saw a new

and I w heav - en, and I saw a new

a new heav - en, new

PROBE-PARTITUR
Ausgabequalität gegenüber Original evtl. gemindert • Evaluation Copy - Quality may be reduced • Carus-Verlag

Coro I

earth, and rth,

earth, new earth,

earth, saw a new earth,

Coro II

And I and I saw a new

And earth, and I saw a new

a new earth, a new

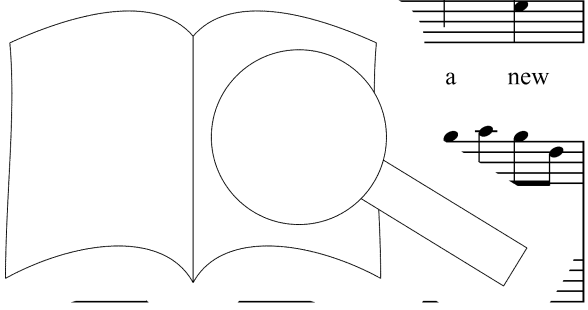

PROBE-PARTITUR
Ausgabequalität gegenüber Original evtl. gemindert • Evaluation Copy - Quality may be reduced • Carus-Verlag

and I saw a new earth, and I saw a new

and I saw a new earth, and I saw a new

and I saw a new

earth, I saw a new earth,

earth, and I saw a new earth,

and I saw

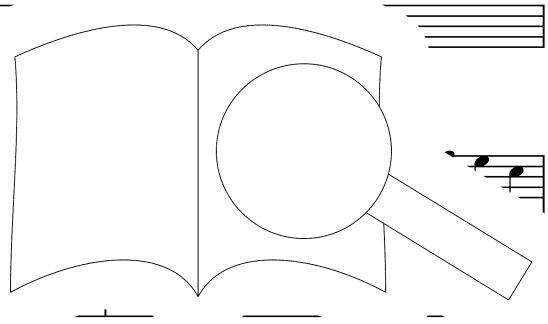

PROBE-PARTITUR
Ausgabequalität gegenüber Original evtl. gemindert • Evaluation Copy - Quality may be reduced • Carus-Verlag

earth.

earth.

earth.

Puis je vis un nou-veau ciel et une nou - velle

Puis je vis un nou-veau ciel et une nou - velle

and I

and

new earth.

PROBE-PARTITUR
Ausgabequalität gegenüber Original evtl. gemindert • Evaluation Copy - Quality may be reduced • Carus-Verlag

ter - re. puis je vis un ... velle ter - re.

ter - re. puis ... une nou - velle ter - re.

ter - re. ...veau ciel et une nou - velle ter - re.

PROBE-PARTITUR
Ausgabequalität gegenüber Original evtl. gemindert • Evaluation Copy - Quality may be reduced • Carus-Verlag

Vi un cie - lo nue - vo y

Vi un cie - lo nue - vo nue- va, vi un cie - lo nue - vo y

Vi un cie - lo a tier - ra nue- va, vi un cie - lo nue - vo y

PROBE-PARTITUR
Ausgabequalität gegenüber Original evtl. gemindert • Evaluation Copy - Quality may be reduced • Carus-Verlag

u - na tier - ra nue - va, Vi un nuo - vo

u - na tier - ra nue - va. V poi un nuo - vo

u - na tier - ra di poi un nuo - vo

PROBE-PARTITUR
Ausgabequalität gegenüber Original evtl. gemindert • Evaluation Copy - Quality may be reduced • Carus-Verlag

cie - lo e u - n[illegible] ter - - ra!

cie - lo e [illegible]va ter - - ra!

cie - lo [illegible]o - va ter - - ra!

PROBE-PARTITUR
Ausgabequalität gegenüber Original evtl. gemindert • Evaluation Copy - Quality may be reduced • Carus-Verlag

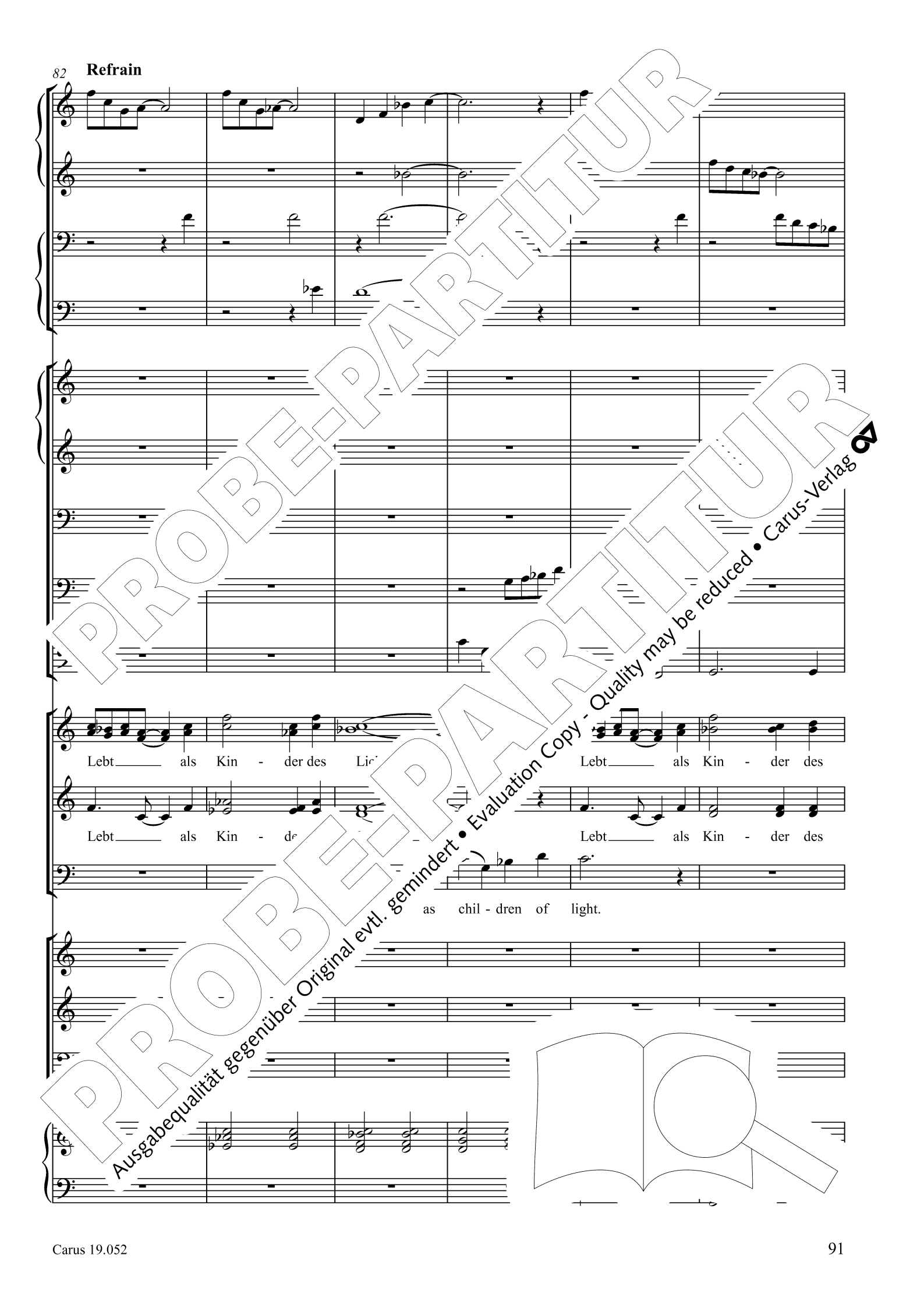

PROBE-PARTITUR
PROBE-PARTITUR
Ausgabequalität gegenüber Original evtl. gemindert • Evaluation Copy - Quality may be reduced • Carus-Verlag

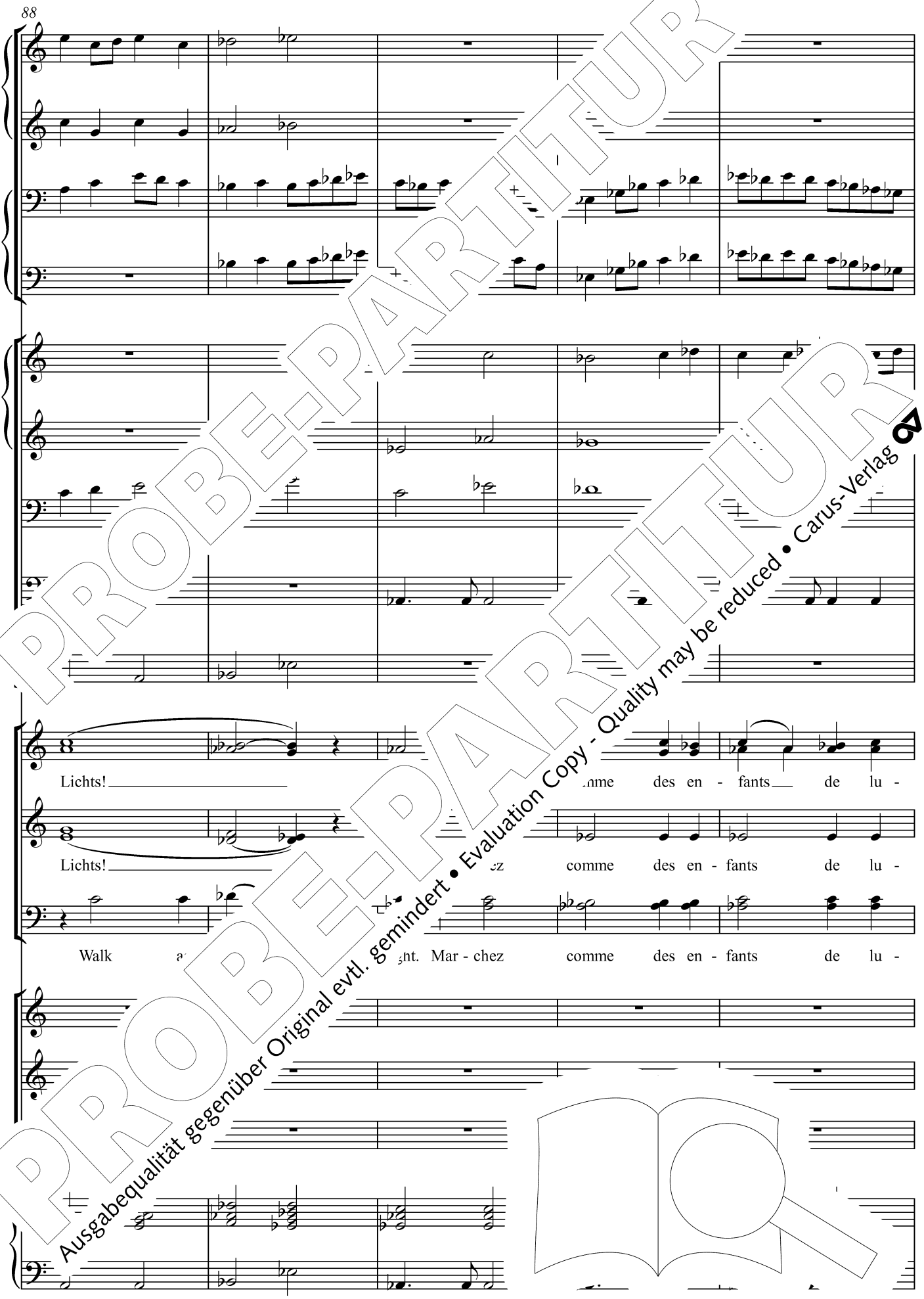

PROBE-PARTITUR
PROBE-PARTITUR
Ausgabequalität gegenüber Original evtl. gemindert • Evaluation Copy - Quality may be reduced • Carus-Verlag

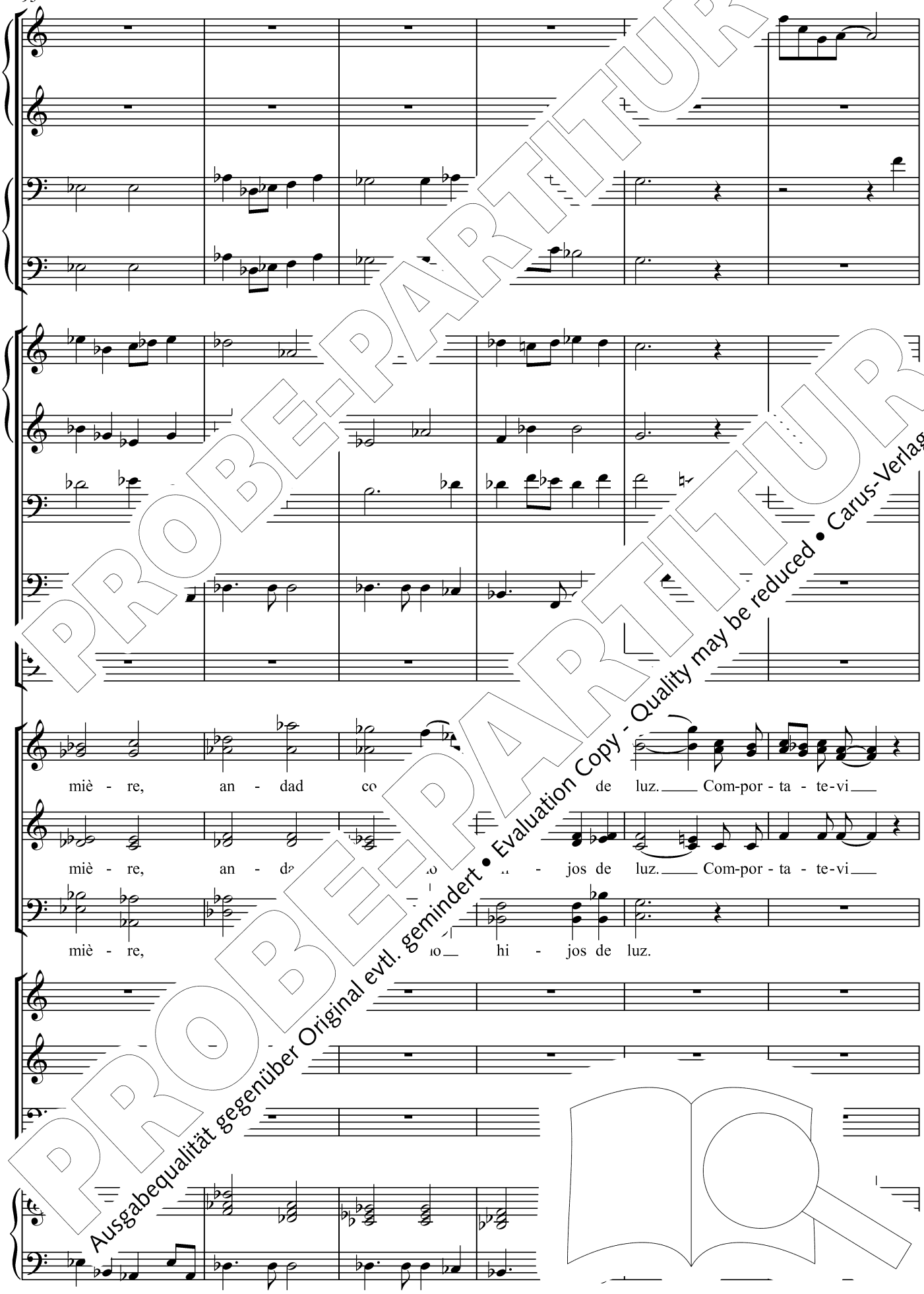

PROBE-PARTITUR
Ausgabequalität gegenüber Original evtl. gemindert • Evaluation Copy - Quality may be reduced • Carus-Verlag

per - chiò co - i fig - li - i

per - chiò - i fig - li - i

as chil - dren of light,

PROBE-PARTITUR
Ausgabequalität gegenüber Original evtl. gemindert • Evaluation Copy - Quality may be reduced • Carus-Verlag

del - la lu - Kin - der des Lichts!

del - la Kin - der des Lichts!

del - la Kin - der des Lichts!

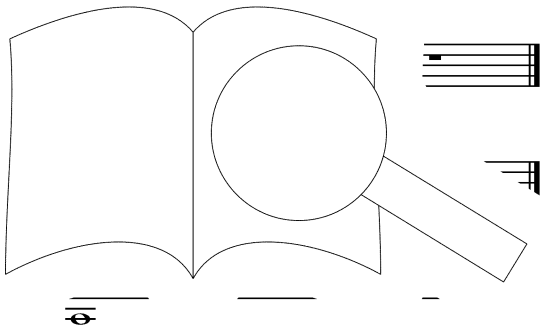

PROBE-PARTITUR
Ausgabequalität gegenüber Original evtl. gemindert • Evaluation Copy - Quality may be reduced • Carus-Verlag

Altnickol, J. Chr.: Befiehl du deine Wege. Messe und Motetten
Norddeutscher Figuralchor, Musica Alta Ripa, J. Straube 83.168

Bach, C. P. E.: Magnificat · Die Himmel erzählen die Ehre Gottes
Basler Madrigalisten, L'arpa festante, F. Näf 83.421

Bach, J. L.: Das ist meine Freude
Ex Tempore Gent, Orpheon Consort, F. Heyerick 83.187

Bach, J. S.: Solokantaten mit Emma Kirkby
Emma Kirkby, Freiburger Barockorchester 83.302
– **Messe in h-Moll** BWV 232 83.211
– **Osteroratorium · C. P. E. Bach: Danket dem Herrn · Heilig**
Kammerchor Stuttgart, Barockorchester Stuttgart, F. Bernius 83.212
– **Vom Himmel hoch.** Weihnachtliche Musik von Bach
Kammerchor der Frauenkirche Dresden, M. Grünert 83.[illegible]

Bachs Schüler. Motetten / *Vocal Concert Dresden, Dresdner Instrumental-Concert, P. Kopp*

Brahms, Vokalmusik (bislang 5 CDs)
– **I: Geistliche Chormusik**
The Schütz Choir of London, Roger Norrington
– **II: Weltliche Chormusik I:** op. 42; op. 62; op. 92;
Kölner Kammerchor, P. Neumann
– **III: Liebeslieder-Walzer** (Weltliche Chormusik I)
op. 52; op. 64,2; op. 65; op. 112
Kölner Kammerchor, P. Neumann 83.118
– **IV: Geistliche Chormusik. Warum ist das Licht**[illegible]
Kammerchor Stuttgart, F. Bernius 83.201
– **V: Ein deutsches Requiem op.** [illegible]
Klass. Philharmonie, Kammer[illegible]ernius 83.200

Bruckner: Messe in e · Rheinberger: Requiem
Kammerchor Saarbrücken 83.414

Charpentier, M.-A.: Nocturnes
solistenensemble stil[illegible]4, K. Johannsen 83.196

Gatti, L.: Schöpfungsmesse · Haydn: Schöpfungsmesse
Dresdner Kreuzchor, Dresdner Philharmonie, R. Kreile 83.245

Händel, G. F.: Alexander's Feast (Bearbeitung von Mendelssohn)
NDR Chor, FestspielOrchester Göttingen, N. McGegan 83.420
– **Alexander's Feast · Ode for St. Cecilia's Day HWV 76**
Kölner Kammerchor, Collegium Cartusianum, P. Neumann 83.424
– **[illegible]4**
[illegible]att, Les Favorites, H. Speck 83.423
[illegible] Kammerchor der Frauenkirche, [illegible]orchester, M. Grünert 83.422
[illegible]n HWV 56
[illegible]hor Stuttgart, Barockorchester Stuttgart, F. Bernius 83.219
– **N[illegible]eutsche Arien**
Monika Mauch, L'arpa festante, R. Voskuilen 83.42[illegible]
– **O praise the Lord.** Psalms and Anthems
Gli Scarlattisti, Capella Principale, J. Arnold 83.4[illegible]
– **Samson HWV 57**
NDR Chor, FestspielOrchester Göttingen, N. McGegan
– **Saul HWV 53** / *Dresdner Kammerchor, Dresdner Barockorchester, H.-Chr. Rademann*
– **Solomon HWV 67** / *Winchester Cathedral Choir, FestspielOrchester Göttingen, N. McGegan*

Haydn, Joseph: Missa Cellensis
Anima Eterna, J. van Immerseel

Hohes Lied: Daniel-Lesur, Fasch, Ravel, D[illegible]
Kammerchor Stuttgart, F. Bernius 8[illegible]

Homilius: Musik an der Frauenkirche [illegible]
– **Johannespassion**
Dresdner Kreuzchor, Dresdn[illegible] [illegible].261
– **Passionskantate** · Kantate[illegible]
Basler Madrigalisten, Neu[illegible] 83.262
– **Weihnachten an der D[illegible]**
Körnerscher Sing-[illegible]
Dresdner Instrum[illegible] 83.170
– **Motetten** / *Kan[illegible]* 83.210
– **Weihnachtsora[illegible]ac[illegible]H[illegible]ut**
Sächsisch[illegible]ade, L. Güttler 83.235

Keiser, R[illegible]: Magnificat
Ra[illegible] 83.417

Kne[illegible][illegible]sche Oper in 4 Akten
[illegible]. *Stuttgart, F. Bernius* 83.220
[illegible]he Ospedali / *Vocal Concert [illegible]ental-Concert, P. Kopp* 83.264

[illegible]n: [illegible]nachtstraum
[illegible]pielm[illegible] I /61 / *Frauenstimmen des [illegible]ch[illegible]gart, Barockorchester Stuttgart, F. Bernius* 83.205
– **[illegible]Gesanges.** Lieder
H[illegible]mel, Arthur Schoonderwoerd 83.430

Mende[illegible] Kirchenwerke mit F. Bernius (Gesamteinspielung)
– **I: Hör mein Bitten /** Kyrie in c, Geistliches Lied op. 96,1, Hora est u. a.
Ensemble '76, Kammerchor Stuttgart, F. Bernius 83.101
– **II: Vom Himmel hoch,** Te Deum, Ave maris stella
Kammerchor Stuttgart, Württembergisches Kammerorchester Heilbronn, F. Bernius 83.104
– **III: Christus** op. 97 / [illegible]yrie in d
Kammerchor Stutt[illegible] 83.105
– **IV: Wie der Hir[illegible]**
Der 42. Psalm[illegible]d Sion op. 73
Dt. Kamm[illegible]herchor Stuttgart, F. Bernius 83.202
– **V: Denn [illegible]efohlen**
Drei K[illegible]e [illegible]chzet dem Herrn op. 69,2; Ky[illegible]nctus aus der „Deutschen Liturgie“; [illegible]chenjahr; Vespergesang op.115
[illegible], *F. Bernius* 83.203

[illegible]den: Psalm 115 und 4 Choralkantaten
[illegible]*uttgart, Dt. Kammerphilharmonie,* [illegible]*mmerorchester, F. Bernius* 83.204

[illegible] deine Augen auf: O beata et benedicta, Drei Motetten
Te[illegible], Zwei geistliche Lieder op. 112 u. a.
[illegible]herchor Stuttgart, F. Bernius* 83.206

[illegible]. Magnificat: Magnificat in D, Jesu meine Freude, u.a.
[illegible]ammerchor Stuttgart, Dt. Kammerphilharmonie, F. Bernius 83.216

XI: Herr Gott, dich loben wir: Psalmen
Kammerchor Stuttgart, Dt. Kammerphilharmonie, F. Bernius 83.217
– **X: Lobgesang op. 52**
Kammerchor Stuttgart, Dt. Kammerphilharmonie, F. Be[illegible] [illegible]3.213
– **XI: Paulus op. 36**
Kammerchor Stuttgart, Dt. Kammerphilharmonie [illegible]14
– **XII: Elias op. 70**
Kammerchor Stuttgart, Dt. Kammerphilharm[illegible]

Mendelssohn / Stegmann: Lieder mit Worten
Berliner Vokalensemble, Bernd Stegm[illegible]

Mozart: Requiem (Beyer)
Kammerchor Stuttgart, Frieder B[illegible]

Paër, F.: Missa piena in d
Dresdner Kreuzchor, Staats[illegible]den, [illegible]3.246

Pohle, D.: Wie der Hirsch [illegible] [illegible]acra
L'arpa festante, R. Vo[illegible] 83.413

Rheinberger: Musica[illegible] [illegible]7 C
– **I: Der Stern von [illegible]**
Chor des Bay[illegible]
Symphonie[illegible]rau, 83.111
– **II: Cantus**
Hymn[illegible]op[illegible]endlied op. 69,3; Für[illegible]p. 1[illegible] *[illegible]uttgart, F. Bernius* 83.113
– **I[illegible] Kirch[illegible]nnerchor**
[illegible]*hr[illegible]rd Metternich* 83.125
– **I[illegible]**
Me[illegible] Gesänge op. 157; Requiem
[illegible]*Kantorei, W. Schäfer* 83.140

[illegible]0, Passionsgesang op. 46, Drei geistl.
[illegible]ssa in F op. 117, Osterhymne op. 134
[illegible]*a Singers, J. Fankhauser* 83.146

[illegible]ymni · Frauenchöre
[illegible]ie lieblich“ op. 35, Drei lateinische Hymnen
[illegible]echs Hymnen op. 118, Messe in Es op. 155
[illegible]*d Vancouver, M. Edmundsen, D. Loomer* 83.145

[illegible]. Christus factus est / Missae in A op. 126 und G op. 151,
[illegible] Advent-Motetten op. 176
Vocalensemble Rastatt, H. Speck 83.158
– **Dennoch singt die Nachtigall** / Secular choral music
Vocalensemble Rastatt, H. Speck 83.157
– **Vom Goldenen Horn**
Freiburger Vokalensemble, W. Schäfer 83.177

Rosengart, Æ.: Te Deum laudamus
Orpheus Vokalensemble, Ars Antiqua Austria, J. Essl 83.168

Saint-Saëns: Oratorio de Noël
Vocalensemble Rastatt, Les Favorites, H. Speck 83.352

Schein: Israelsbrünnlein
Dresdner Kammerchor, H.-Chr. Rademann 83.153

Schubert: Sakontala D 701. Oper in 2 Akten
Kammerchor [illegible]onie, F. Bernius 83.218

Messe[illegible] 83.436
– **Mes[illegible]re**
Staa[illegible]ckerras 83.249

Schütz[illegible]ung)
Dres[illegible] 83.232

Telem[illegible]
Voc[illegible] 83.166
– **Perp[illegible]**
Balt[illegible] [illegible]165
– **Göt[illegible]**
soli[illegible]

Weihn[illegible]
Kör[illegible]

Zelenka.[illegible]a Dei Patris
Kammerchor Stuttgart, Barockorchester Stuttgart, F. Bernius 83.209

1/2011

PROBE-PARTITUR
Ausgabequalität gegenüber Original evtl. gemindert • Evaluation Copy - Quality may be reduced • Carus-Verlag